ՏԱՆԻՔԻ ՓԵՇԻ ՀԱՆԳՈՒՅՑ

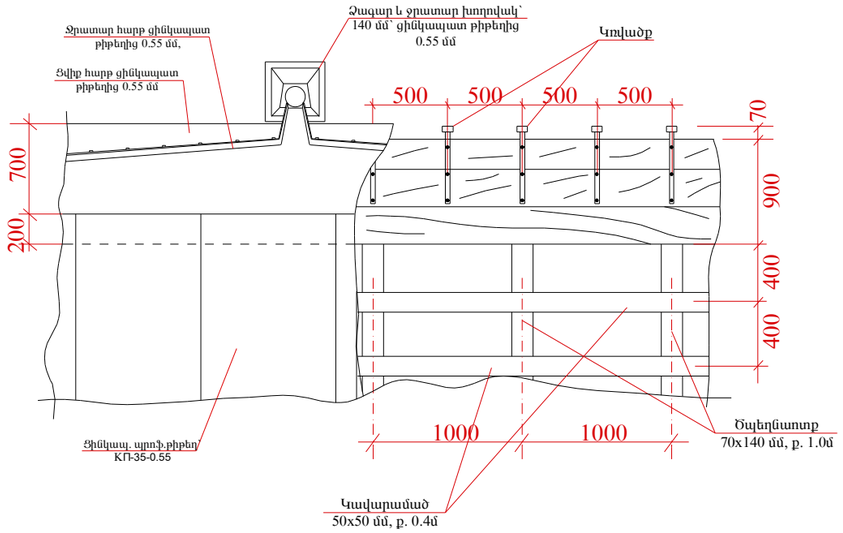

ՀԱՆԳՈՒՅՑ 1

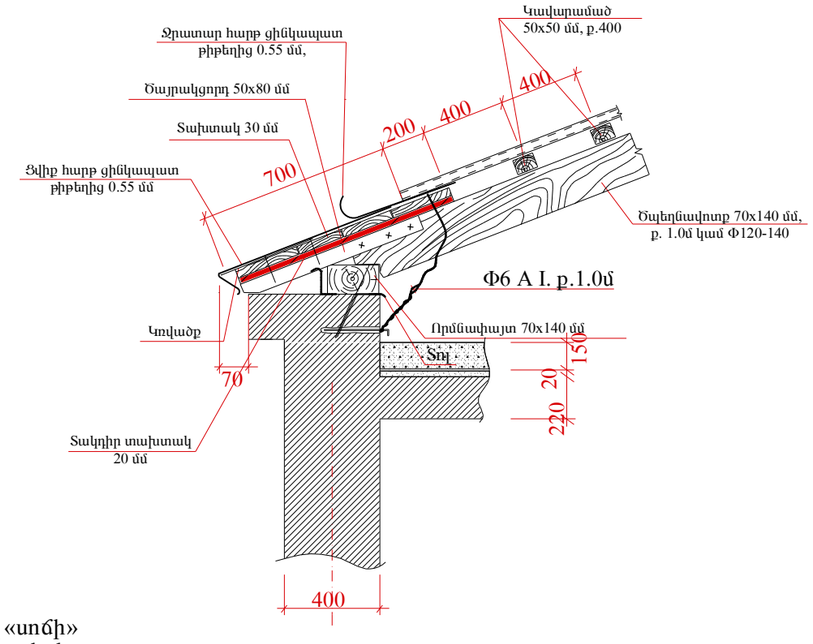

ԾԱՆՈԹՈՒԹՅՈՒՆ

1. Փայտե կոնստրուկցիաներն ընդունել «սոճի»
2. Բոլոր փայտե կոնստրուկցիաները պատել հակահրդեհային և հականեխիչ լուծույթով

ՀԱՆԳՈՒՅՑ 2

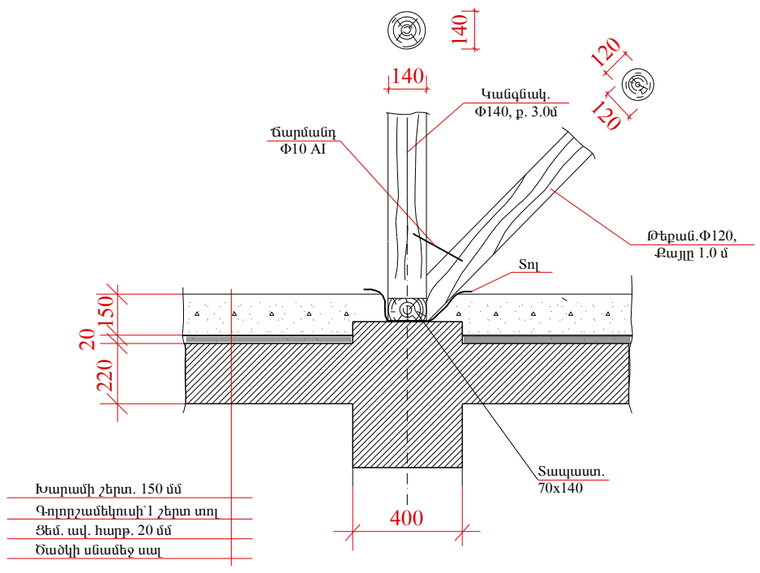

ՀԱՆԳՈՒՅՑ 3

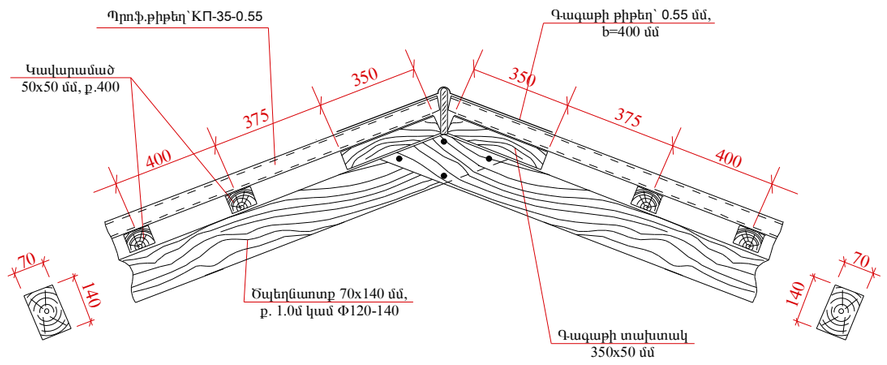

Չափ.մ.	Մաս. թ.	թերթեր	փաստ.	ստոր.	ամսաթ.	Երևան քաղաքի Կենտրոն վարչական շրջանի հ. 1 մանկապա րտեզի հիմնանորոգում՝ պատվեր N «ԵՔ-ՊԸԱՇՁԲ-13/85»		
						Ճարտարապետաշինարարական մաս	էտապ	թերթ	թերթեր
Նախագծեց		Ս. Զուբով					ԱՆ	ՃԾ - 10	11
		Հ. Մեսրոպյան				Հանգույցներ	«ՍՈՒՖԵՏ» ՍՊԸ		
Ն.Գ.Ճ.		Հ. Հովսեփյան							